A3 (420,297)
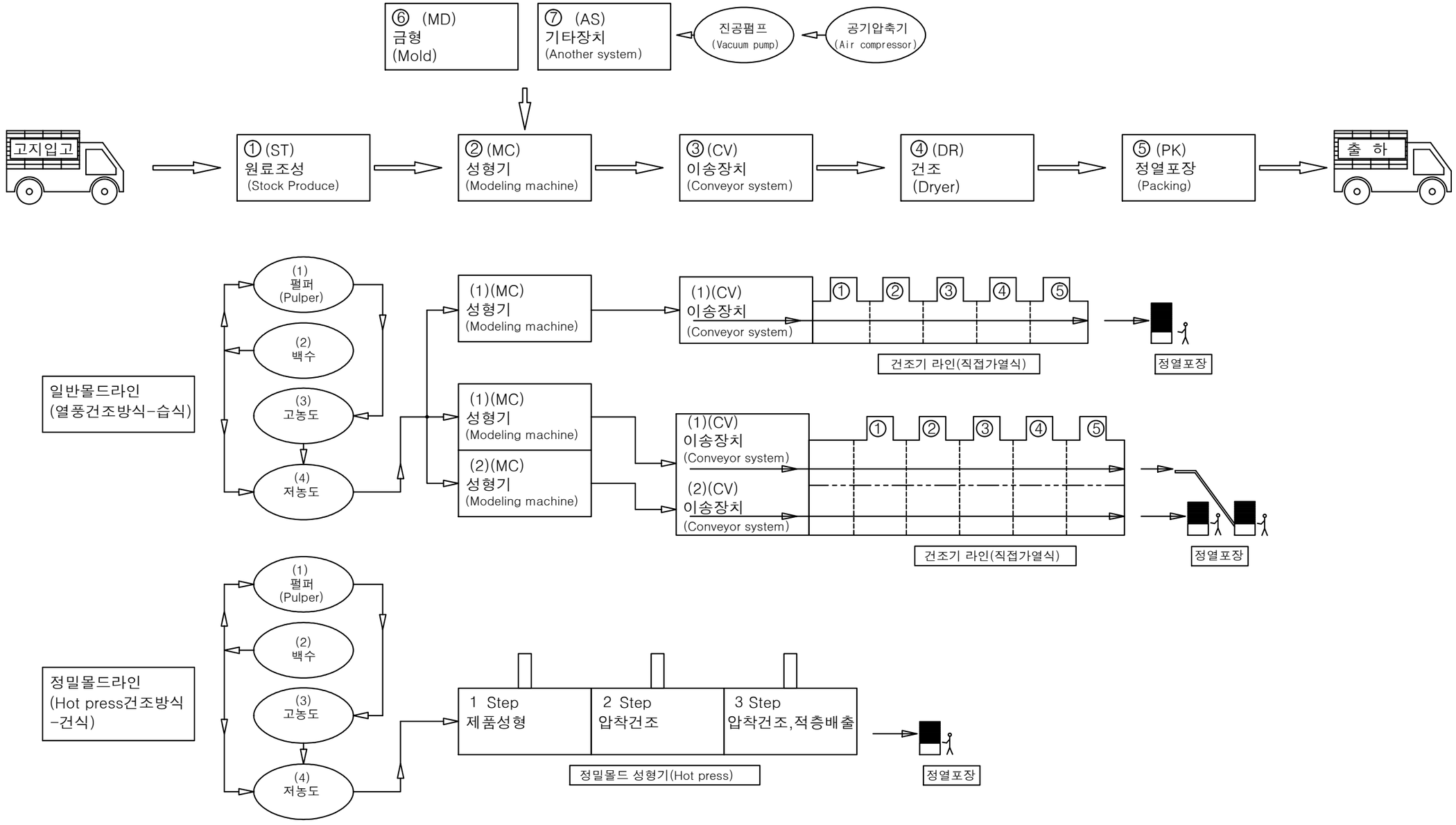
펄프몰드(Pulp mold:종이형상품) 생산공정표